PREFABRIKOVANÝ SEPTIK–PŘÍMÝ
max. OBJEM 4,4m3

PŮDORYS

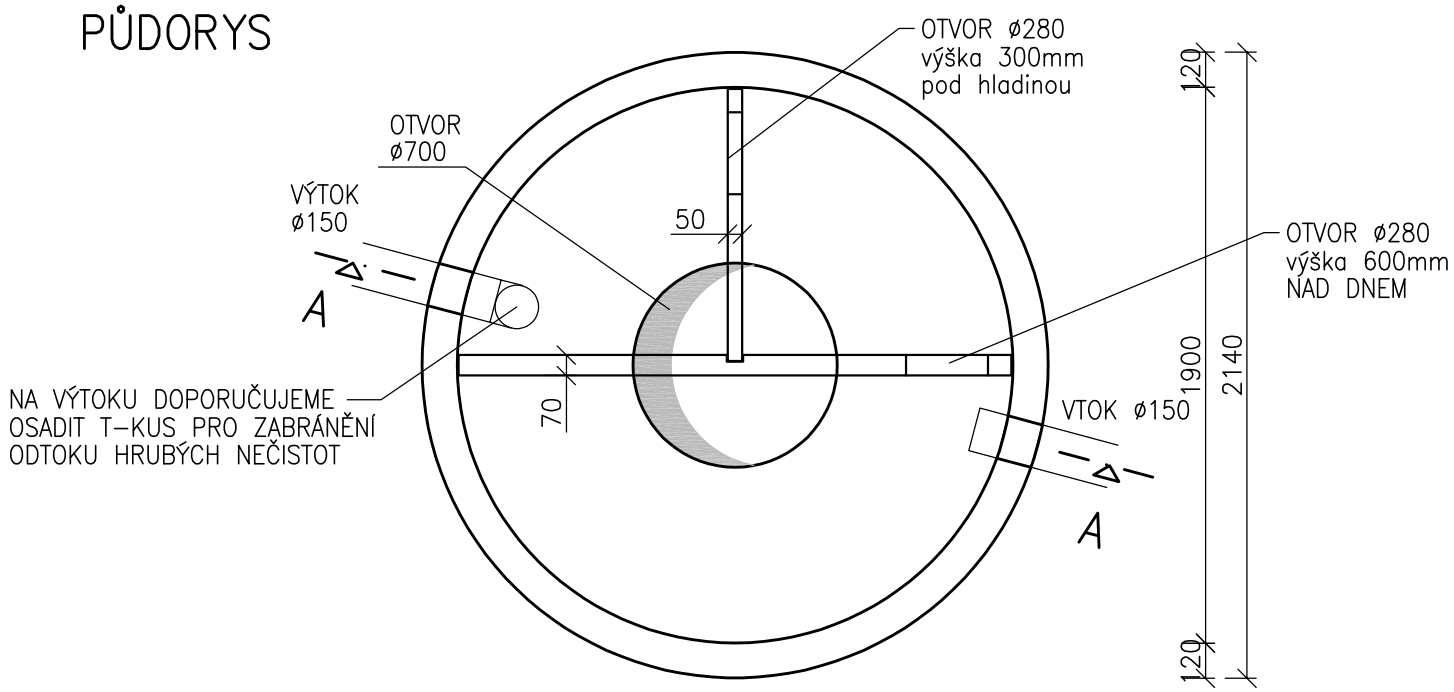
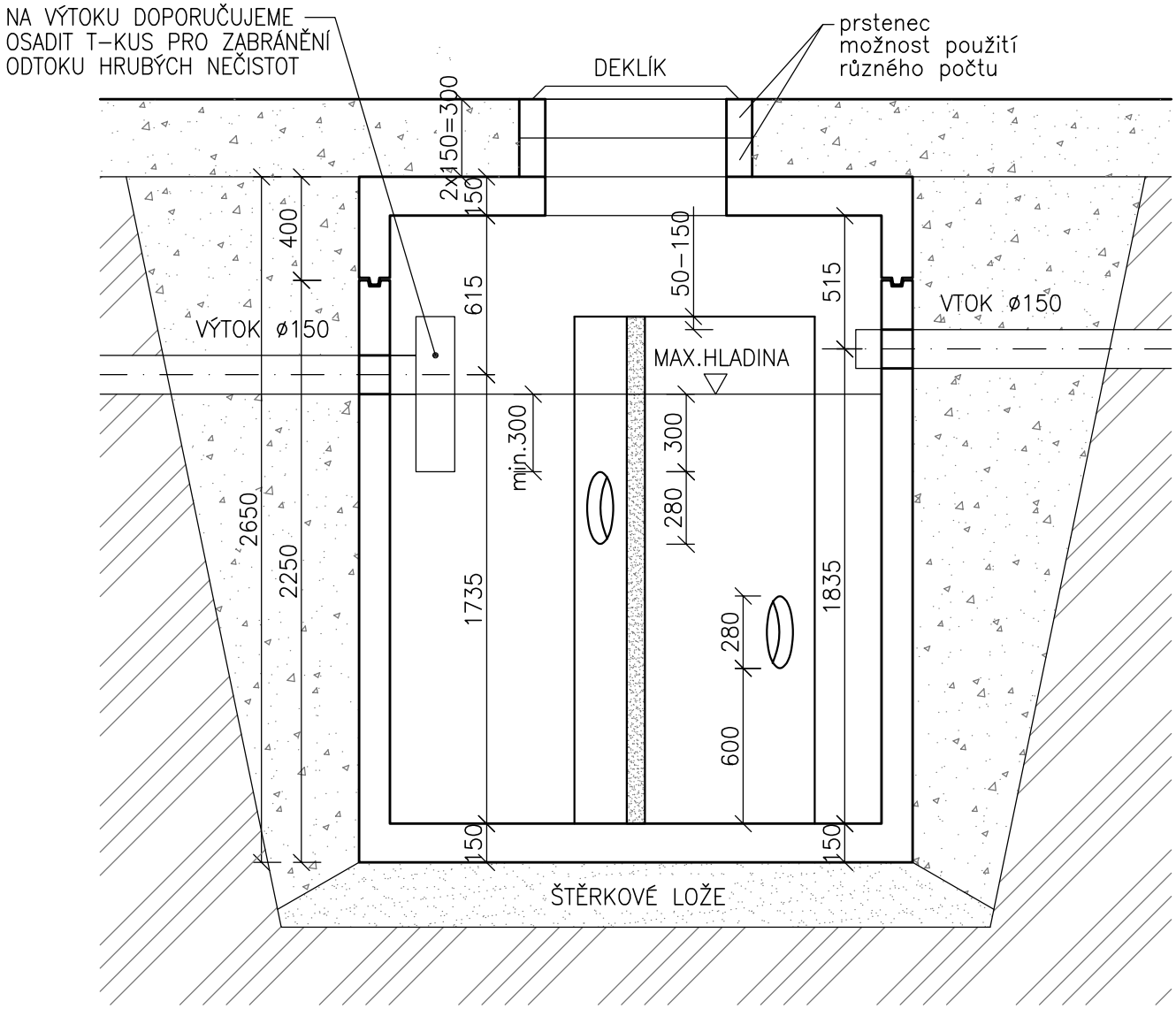
ŘEZ A–A